Лист с данни

2020-07-06 Страница 1 / 3

DAB PUMPS S.p.A.
Via Marco Polo, 14 - 35035 Mestrino (PD), Italy
Tel. +39 049 5125000 - Fax +39 049 5125950
www.dabpumps.com

Приемник **от**

Дружество
справка
Адрес
Телефон
факс
E-mail

Изделие №:

60185505

Модел:

EVOSTA3 80/180

Данни за помпата

Номинално налягане:	1000 kPa
Минимална температура на флуида:	-10 °C
Максимална температура на флуида:	110 °C
EEI :	≤ 0,19

Минимална дълбочина на засмукване:

Температура	°C	90
Минимална дълбочина на засмукване:	m	10

Неоходими данни

Дебит:	
Напор:	
Флуид (%):	
Температура на флуида:	20 °C
Плътност:	998.3 kg/m³
Кинематичен вискозитет:	1.005 mm²/s
Парно налягане:	2.34 kPa

Хидравлични данни (работна точка)

Дебит:	
Напор:	

Материали

Кожуш на статора	AISI 316
Работно колело	Ultrason
Вал	Алуминиев окис
Bearing housing	Месинг
Bushing	Алуминиев окис
Ротор	Fe
Axial bearing	Графит

Толеранси на кривата, съгласно ISO 9906

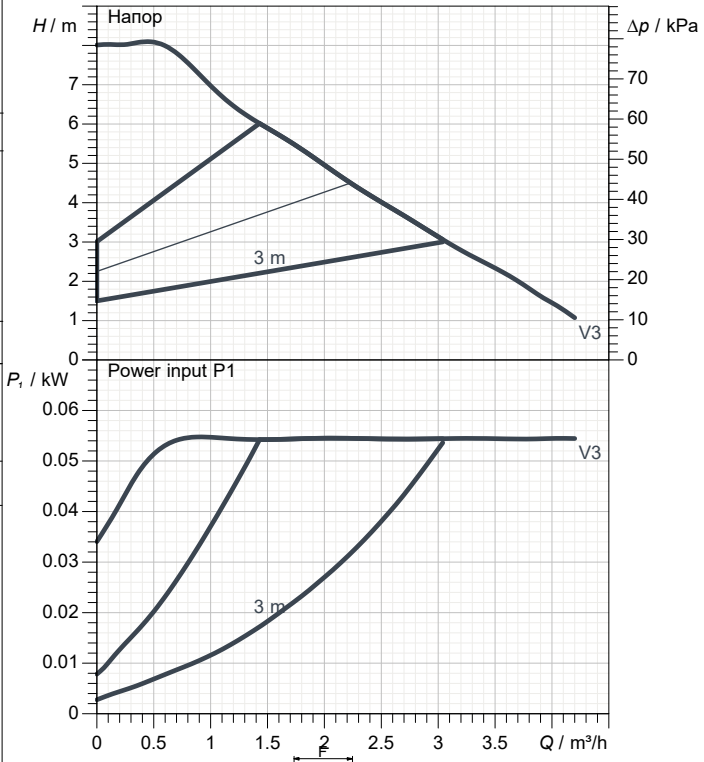

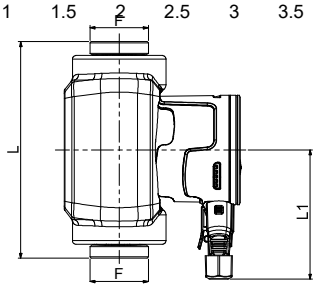

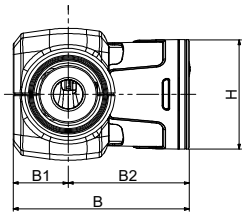

Данни за двигателя

Марка на двигателя:	DAB		
Входно напрежение P1	0.055 kW		
Номинално напрежение:	1~	230 V	50 Hz
Номинален ток:	0.47 A		
Степен на защита:	IP X5		

Размери в **mm**

B	144.1	L1	107.5
B1	45		
B2	99.1		
F	1"1/2		
H	91		
L	180		

Тегло: 2.22 kg

Свързване на помпата

Смукателна страна	1 " 1/2 G
Страна за изпразване	1 " 1/2 G

DAB ПОМПИ си запазва правото да прави промени без предупреждение

работни криви

2020-07-0€ Страница 2 / 3

DAB PUMPS S.p.A.
Via Marco Polo, 14 - 35035 Mestrino (PD), Italy
Tel. +39 049 5125000 - Fax +39 049 5125950
www.dabpumps.com

Приемник	от
Дружество справка Адрес Телефон факс E-mail	

EVOSTA3 80/180

Толеранси на кривата, съгласно ISO 9906

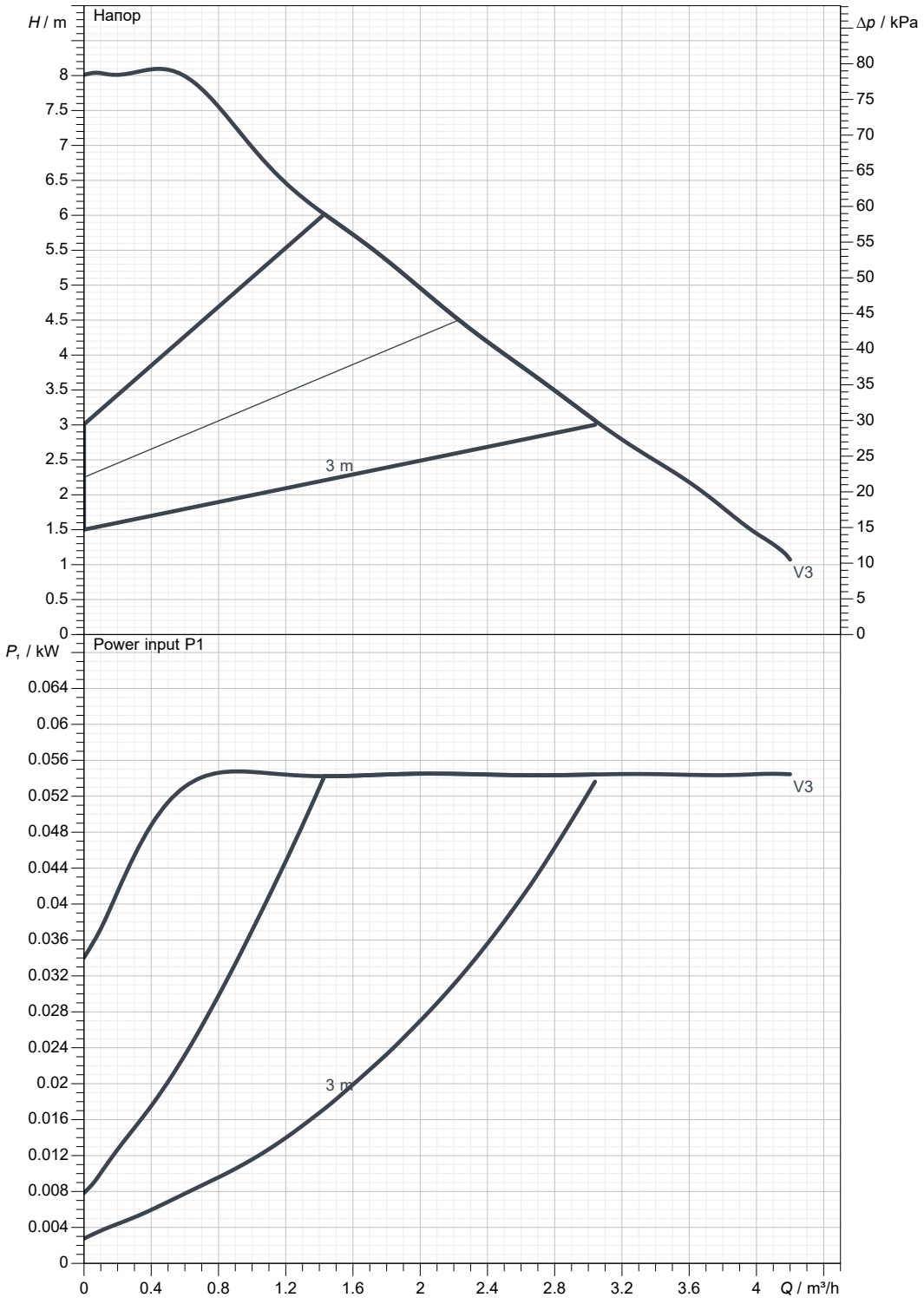

Хидравлични данни (работна точка)

Смукателна страна	Страна за изпразване	Дебит:	Напор:	Номинална скорост:
1 " 1/2 G 10 bar (1000 KPa)	1 " 1/2 G 10 bar (1000 KPa)			2900 1/min

MAIN_PROJECT_TITLE	BUSINESS_PROCESS_I[	OWNER_	ISSUE_DATE

DAB ПОМПИ си запазва правото да прави промени без предупреждение

ОРАЗМЕРЕН ЧЕРТЕЖ

2020-07-0€ Страница 3 / 3

DAB PUMPS S.p.A.
Via Marco Polo, 14 - 35035 Mestrino (PD), Italy
Tel. +39 049 5125000 - Fax +39 049 5125950
www.dabpumps.com

Приемник	от
Дружество справка Адрес Телефон факс E-mail	

EVOSTA3 80/180

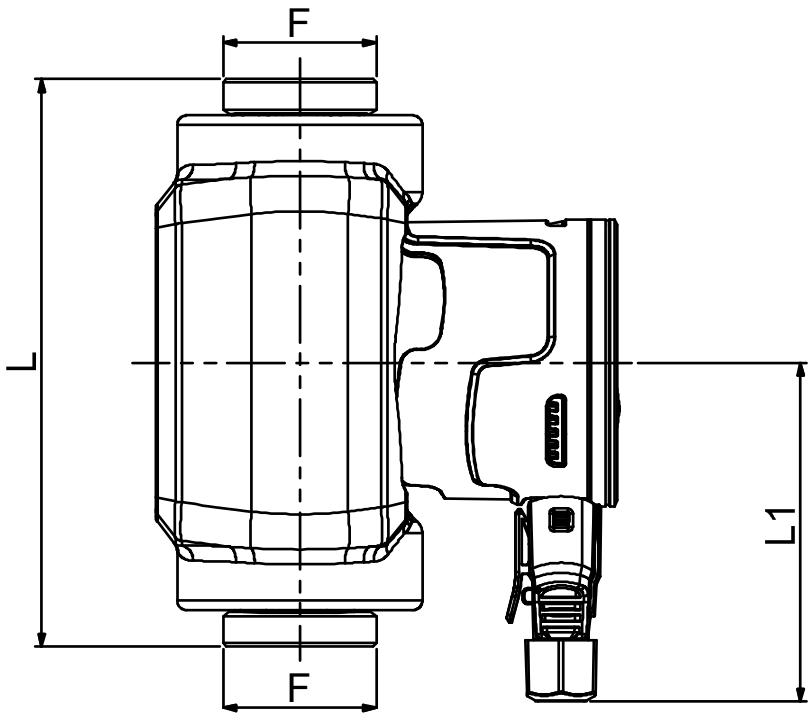

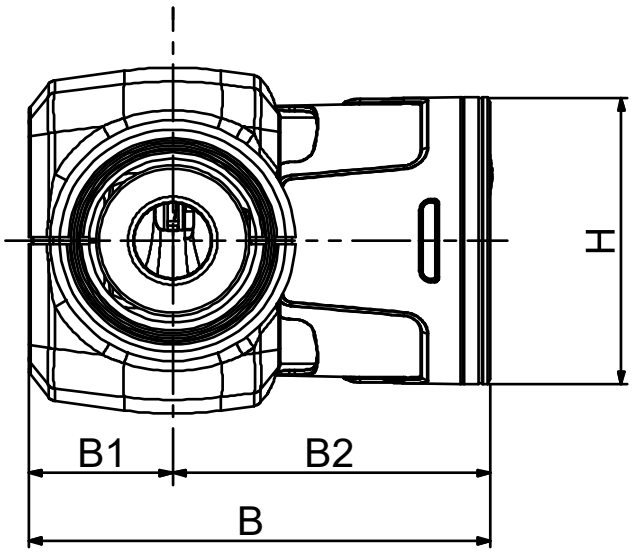

	Dimensions in mm						Свързване на помпата
1	B	144.1					
2	B1	45					Смукател
3	B2	99.1					1 " 1/2 G
4	F	1"1/2					10 bar (1000 KPa)
5	H	91					
6	L	180					
7	L1	107.5					Изпразнител
8							1 " 1/2 G
9							10 bar (1000 KPa)
10							
11							
12							

MAIN_PROJECT_TITLE	BUSINESS_PROCESS_ID	OWNER_	ISSUE_DATE

DAB ПОМПИ си запазва правото да прави промени без предупреждение